

RX

BOMBA DE IMPULSOR FLEXIBLE

PARA FLUIDOS VISCOSOS

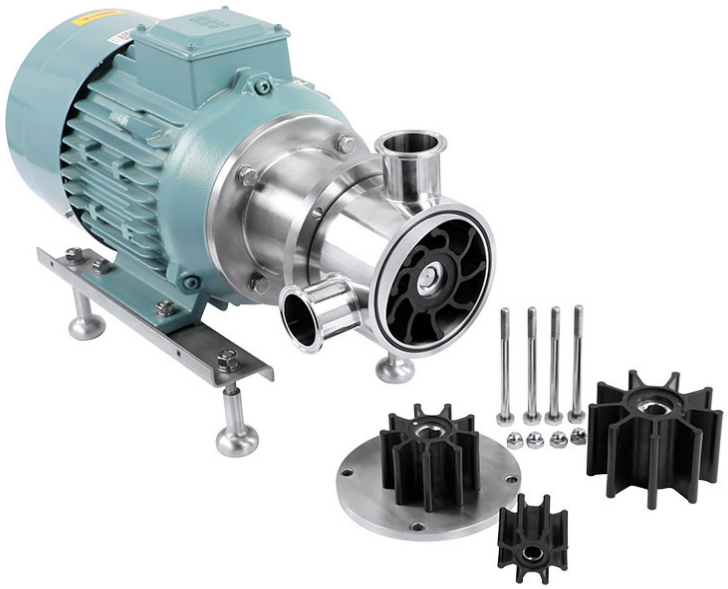

RX

Sobre RX

La bomba de impulsor flexible es de desplazamiento positivo con un excelente rendimiento de cebado automático.También se puede utilizar como bomba dosificadora ajustando la velocidad. Temperatura máxima: 80°C. La bomba es adecuada para el transporte de líquidos ácidos, arcillas, aditivos para hormigón, detergentes, tintas, productos químicos, el tratamiento de aguas residuales y productos cosméticos.

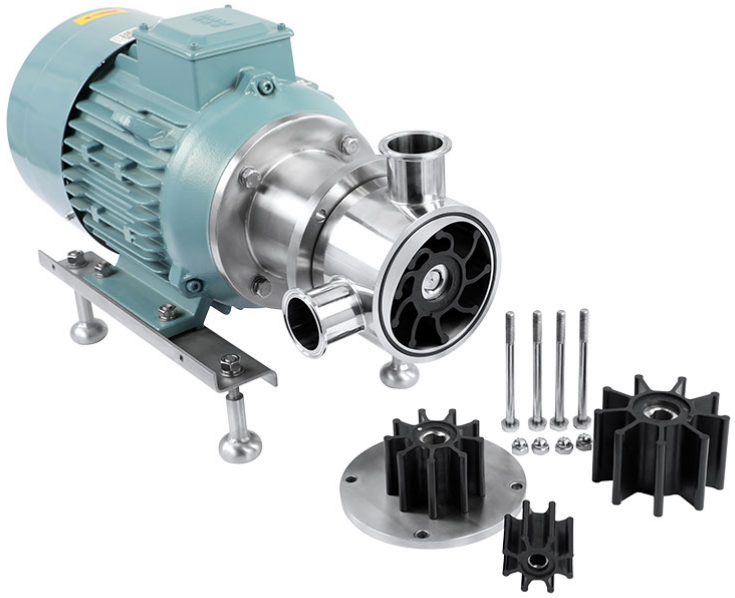

RX

Bomba de acero inoxidable 316, impulsor flexible de epdm y sello mecánico simple de carbón/sic/epdm. Autocebante. Admite hasta 1000cp de viscosidad.

Especificaciones

Altura máxima de succión	6 m
Motor	Eléctrico trifásico

Modelos

Modelo	Caudal máximo (m^3/h)	Presión máxima (bar)	Potencia (HP)	Succión/Descarga	Pasaje sólidos (mm)	Peso (kg)
RX-04	6,5	2,5	2	1"	2	24
RX-10	20	2,5	4	1,5"	5	40

